GLOBE
FIRE SPRINKLER CORPORATION

ZIGGIOTTO

Gentile Cliente,

Ti ringraziamo per la fiducia accordataci.

Con piacere comunichiamo che da inizio 2018 Ziggiotto è diventata PARTNER UFFICIALE di GLOBE, azienda Americana leader nel settore. Siamo quindi in grado di offrirVi supporto tecnico completo e un'ampia gamma di Prodotti che Vi elenchiamo nelle pagine seguenti.

Tutto il materiale Globe viene prodotto negli Stati Uniti sin dal 1914; Ziggiotto supporta questa collaborazione Dotandosi di un grande stock di prodotti e proponendo supporto tecnico anche per riparazioni e ricambi per valvole acquistate in passato.

I nostri uffici rimangono a disposizione per qualsiasi tipo di informazione e supporto, dalle richieste di chiarimenti Tecnici alle disponibilità e prezzi.
La documentazione tecnica è disponibile su richiesta.

A disposizione per ogni eventuale chiarimento,
ZIGGIOTTO & C SRL

Marco Zamboni

GLOBE
FIRE SPRINKLER CORPORATION

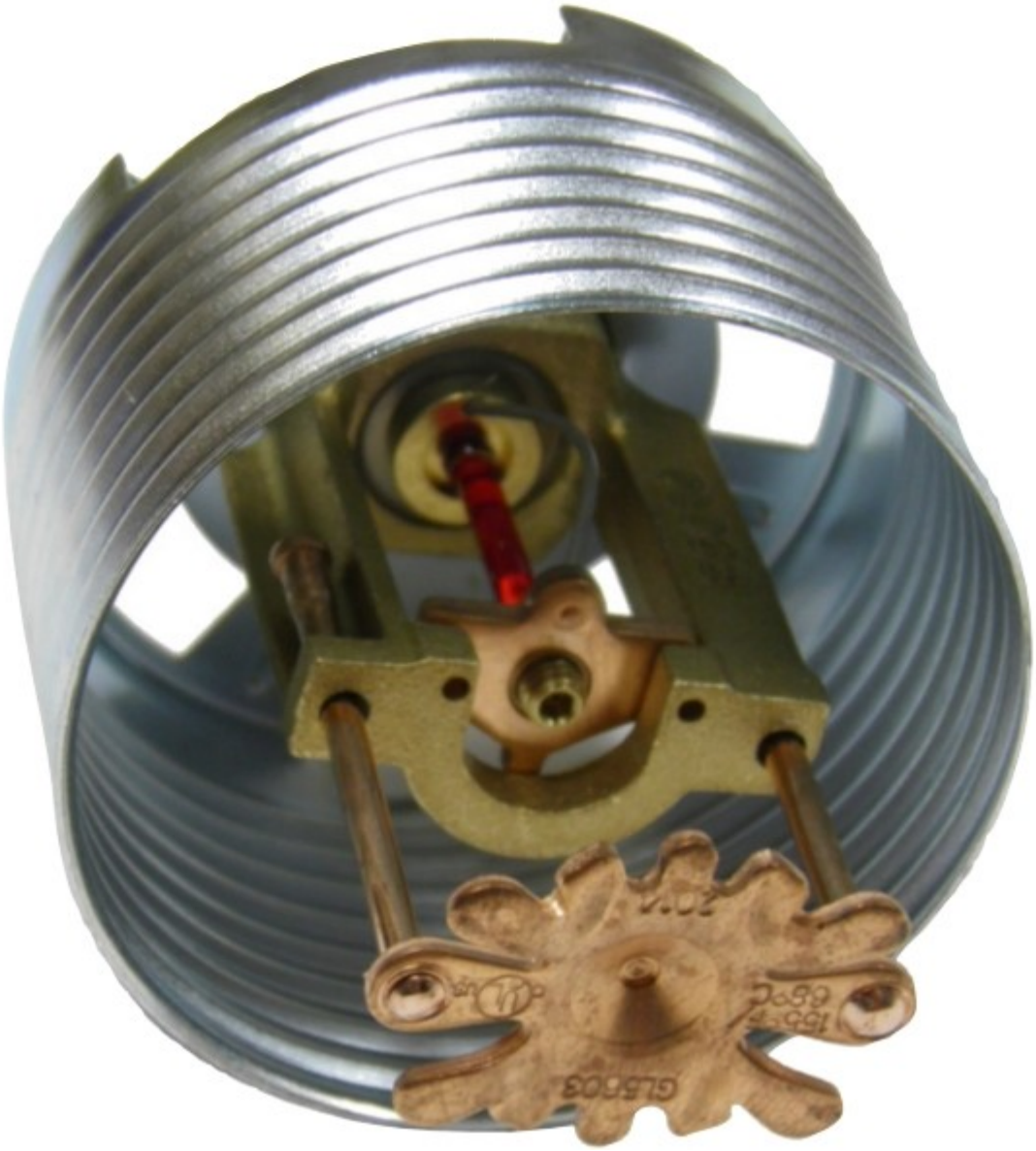

SPRINKLERS

Standard Spray Sprinklers	6 - 7
Sprinklers Residenziali	8
Sprinklers a copertura estesa	9
Sprinklers per magazzini	10
Sprinklers a secco	11
Sprinkler per spazi combustibili Ugelli a spruzzo e per schiuma	12
Accessori	13

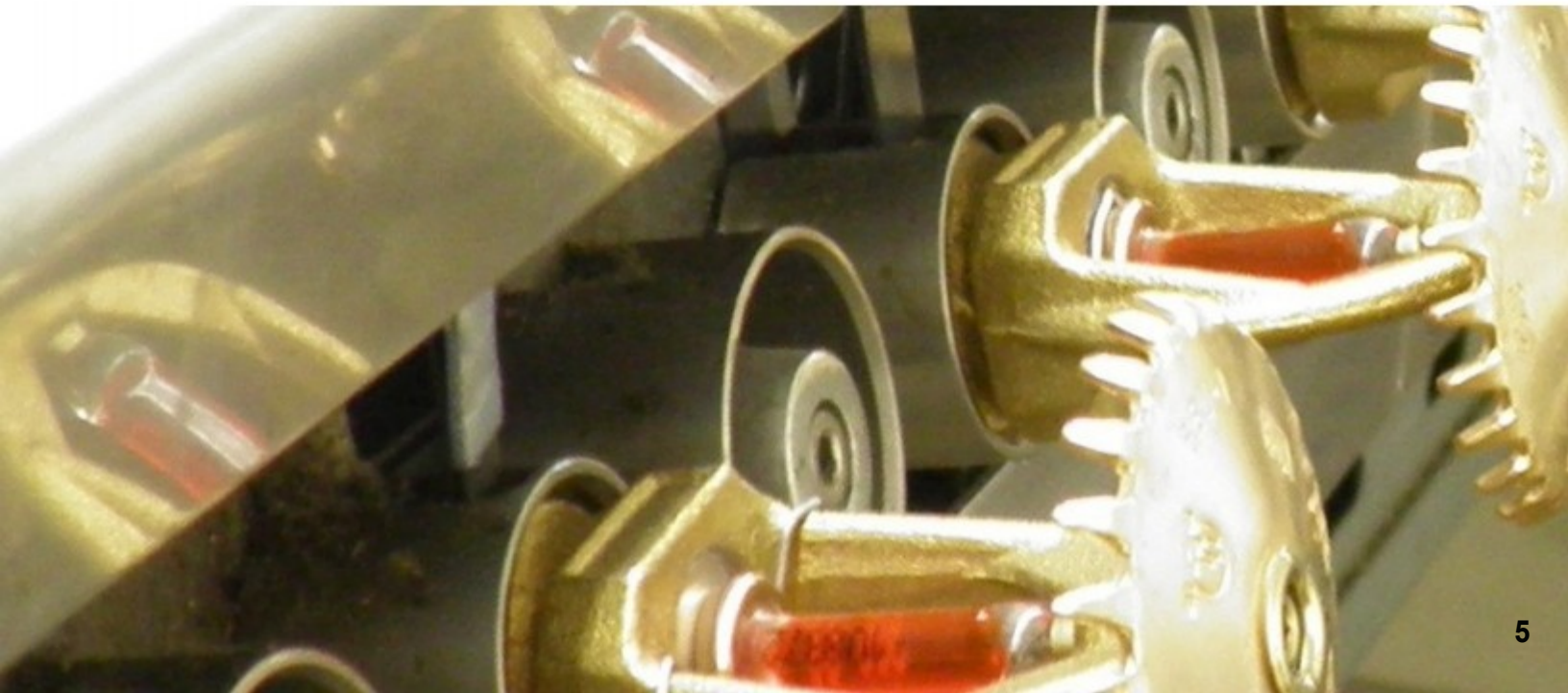

STANDARD SPRINKLERS

SIN	Tipo	Risposta	K Factor (EU)	Componente	Filettatura	Temperatura °C
GL2801	Pendent	Quick	2.8 (40)	3mm Bulb	1/2"NPT	57,68,79,93, 141
GL4201	Pendent	Quick	4.2 (60)	3mm Bulb	1/2"NPT	57,68,79,93,141
GL5601	Pendent	Quick	5.6 (80)	3mm Bulb	1/2"NPT	57,68,79,93,141
GL8106	Pendent	Quick	8.1 (115)	3mm Bulb	3/4"NPT	57,68,79,93, 141
GL2815	Upright	Quick	2.8 (40)	3mm Bulb	1/2"NPT	57,68,79,93, 141
GL4215	Upright	Quick	4.2 (60)	3mm Bulb	1/2"NPT	57,68,79,93,141
GL5615	Upright	Quick	5.6 (80)	3mm Bulb	1/2"NPT	57,68,79,93, 141
GL8118	Upright	Quick	8.1 (115)	3mm Bulb	3/4"NPT	57,68,79,93, 141
GL2826	Hz. Sidewall	Quick	2.8 (40)	3mm Bulb	1/2"NPT	57,68,79,93,141
GL4226	Hz. Sidewall	Quick	4.2 (60)	3mm Bulb	1/2"NPT	57,68,79,93, 141
GL5626	Hz. Sidewall	Quick	5.6 (80)	3mm Bulb	1/2"NPT	57,68,79,93, 141
GL8127	Hz. Sidewall	Quick	8.1 (115)	3mm Bulb	3/4"NPT	57,68,79,93, 141
GL5632	Vert. Sidewall	Quick	5.6 (80)	3mm Bulb	1/2"NPT	57,68,79, 93,141
GL8133	Vert. Sidewall	Quick	8.1 (115)	3mm Bulb	3/4"NPT	57,68,79,93,141
GL5606	Conc. Pendent	Quick	5.6 (80)	3mm Bulb	1/2"NPT	57,68,79,93
GL5650	Flush Pendent	Quick	5.6 (80)	2.5mm Bulb	1/2"NPT	57,68,79,93
GL2851	Pendent	Standard	2.8 (40)	5mm Bulb	1/2"NPT	57,68,79,93,141,182
GL4251	Pendent	Standard	4.2 (60)	5mm Bulb	1/2"NPT	57,68,79,93,141,182
GL5651	Pendent	Standard	5.6 (80)	5mm Bulb	1/2"NPT	57,68,79,93,141,182
GL8156	Pendent	Standard	8.1 (115)	5mm Bulb	3/4"NPT	57,68,79,93,141,182
GL2861	Upright	Standard	2.8 (40)	5mm Bulb	1/2"NPT	57,68,79,93,141,182
GL4261	Upright	Standard	4.2 (60)	5mm Bulb	1/2"NPT	57,68,79,93,141,182
GL5661	Upright	Standard	5.6 (80)	5mm Bulb	1/2"NPT	57,68,79,93,141,182
GL8164	Upright	Standard	8.1 (115)	5mm Bulb	3/4"NPT	57,68,79,93,141,182
GL2870	Hz. Sidewall	Standard	2.8 (40)	5mm Bulb	1/2"NPT	57,68,79,93,141,182
GL4270	Hz. Sidewall	Standard	4.2 (60)	5mm Bulb	1/2"NPT	57,68,79,93,141,182
GL5670	Hz. Sidewall	Standard	5.6 (80)	5mm Bulb	1/2"NPT	57,68,79,93,141,182
GL8171	Hz. Sidewall	Standard	8.1 (115)	5mm Bulb	3/4"NPT	57,68,79,93,141,182
GL5675	Vert. Sidewall	Standard	5.6 (80)	5mm Bulb	1/2"NPT	57,68,79,93,141,182
GL8176	Vert. Sidewall	Standard	8.1 (115)	5mm Bulb	3/4"NPT	57,68,79,93,141,182
GL5653	Conc. Pendent	Standard	5.6 (80)	5mm Bulb	1/2"NPT	57,68,79,93

RESIDENZIALE

SIN	Tipo	Risposta	K Factor (EU)	Componente	Filettatura	Temperatura °C
GL3010	Pendent	Fast	2.8(40)	3mm Bulb	1/2"NPT	68
GL4110	Pendent	Fast	4.2(60)	3mm Bulb	1/2"NPT	68, 79
GL4910	Pendent	Fast	4.9(71)	3mm Bulb	1/2"NPT	68, 79
GL5610	Pendent	Fast	5.6(80)	3mm Bulb	1/2"NPT	68
GL4231	Hz. Sidewall	Fast	4.2(60)	3mm Bulb	1/2"NPT	68, 79
GL4431	Hz. Sidewall	Fast	4.4(63)	3mm Bulb	1/2"NPT	68, 79
GL4906	Conc. Pendent	Fast	4.9(71)	3mm Bulb	1/2"NPT	68
GL4147	Conc. Pendent	Fast	4.2(60)	3mm Bulb	1/2"NPT	68
GL4947	Conc. Pendent	Fast	4.9(71)	3mm Bulb	1/2"NPT	68
GL4248	Flush Pendent	Fast	4.2(60)	2.5mm Bulb	1/2"NPT	68

EXTENDED COVERAGE

SIN	Tipo	Risposta	Hazard	K Factor (EU)	Componente	Filettatura	Temperatura °C
GL5614	Pendent	Quick	LH	5.6 (80)	3mm Bulb	1/2"NPT	57,68,79,93
GL8109	Pendent	Quick	LH	8.1(115)	3mm Bulb	3/4"NPT	57,68,79,93
GL1112	Pendent	Quick	LH	11.2 (161)	3mm Bulb	3/4"NPT	57,68,79
GL1113	Pendent	Quick&Standard	OH	11.2 (161)	3mm Bulb	3/4"NPT	57,68,79,93,141
GL1121	Upright	Quick&Standard	OH	11.2 (161)	3mm Bulb	3/4"NPT	57,68,79,93,141
GL5628	Hz. Sidewall	Quick	LH	5.6 (80)	3mm Bulb	1/2"NPT	57,68,79,93
GL8128	Hz. Sidewall	Quick	LH	8.1 (115)	3mm Bulb	3/4"NPT	57,68,79,93
GL8129	Hz. Sidewall	Quick	LH	8.1 (115)	3mm Bulb	3/4"NPT	57,68,79,93
GL8174	Hz. Sidewall	Quick	LH	8.1 (115)	3mm Bulb	3/4"NPT	57
GL5603	Conc. Pendent	Quick	LH	5.6 (115)	3mm Bulb	1/2"NPT	57,68,79
GL5613	Conc. Hz. Sidewall	Quick	LH	5.6 (115)	3mm Bulb	1/2"NPT	57,68,79
GL8113	Conc. Hz. Sidewall	Quick	LH	8.1 (115)	3mm Bulb	3/4"NPT	57,68,79
GL8114	Conc. Hz. Sidewall	Quick	LH	8.1 (115)	3mm Bulb	3/4"NPT	57

SPRINKLER PER MAGAZZINI

SIN	Tipo	Risposta	K Factor(EU)	Componente	Filettatura	Temperatura °C
GL5601	Inter.Level Pendent	Quick	5.6 (80)	3mm Bulb	1/2"NPT	57,68,79,93,141
GL8106	Inter.Level Pendent	Quick	8.1 (115)	3mm Bulb	3/4"NPT	57,68,79,93,141
GL1114	Inter.Level Pendent	Quick	11.2 (161)	3mm Bulb	3/4"NPT	68,79,93,141
GL1114	Pendent	Quick	11.2 (161)	3mm Bulb	3/4"NPT	68,79,93,141
GL5617	Inter.Level Upright	Quick	5.6 (80)	3mm Bulb	1/2"NPT	57,68,79,93,141
GL8120	Inter.Level Upright	Quick	8.1 (115)	3mm Bulb	3/4"NPT	57,68,79,93,141
GL1124	Inter.Level Upright	Quick	11.2 (161)	3mm Bulb	3/4"NPT	57,68,79,93,141
GL1123	Upright	Quick	11.2 (161)	3mm Bulb	3/4"NPT	57,68,79,93,141
GL5651	Inter.Level Pendent	Standard	5.6 (80)	5mm Bulb	1/2"NPT	57, 68, 79, 93, 141
GL8156	Inter.Level Pendent	Standard	8.1 (115)	5mm Bulb	3/4"NPT	57, 68, 79, 93, 141
GL1160	Inter.Level Pendent	Standard	11.2 (161)	5mm Bulb	3/4"NPT	68, 79, 93, 141
GL1160	Pendent	Standard	11.2 (161)	5mm Bulb	3/4"NPT	68, 79, 93, 141
GL5663	Inter.Level Upright	Standard	5.6 (80)	5mm Bulb	1/2"NPT	57, 68, 79, 93, 141
GL8166	Inter.Level Upright	Standard	8.1 (115)	5mm Bulb	3/4"NPT	57, 68, 79, 93, 141
GL1168	Inter.Level Upright	Standard	11.2 (161)	5mm Bulb	3/4"NPT	68, 79, 93, 141
GL1167	Upright	Standard	11.2 (161)	5mm Bulb	3/4"NPT	68, 79, 93, 141

SPRINKLER A SECCO

SIN	Tipo	Risposta	K Factor(EU)	Componente	Filettatura	Temperatura °C
GL5635	Pendent	Quick	5.6 (80)	3mm Bulb	1"NPT	57, 68, 79, 93, 141
GL5636	Pendent	Quick	5.6 (80)	3mm Bulb	3/4"NPT	57, 68, 79, 93, 141
GL8135	Pendent	Quick	8.1 (115)	3mm Bulb	1"NPT	57, 68, 79, 93, 141
GL5639	Upright	Quick	5.6 (80)	3mm Bulb	1"NPT	57, 68, 79, 93, 141
GL5640	Upright	Quick	5.6 (80)	3mm Bulb	3/4"NPT	57, 68, 79, 93, 141
GL8139	Upright	Quick	8.1 (115)	3mm Bulb	1"NPT	57, 68, 79, 93, 141
GL5641	Hz. Sidewall	Quick	5.6 (80)	3mm Bulb	1"NPT	57, 68, 79, 93, 141
GL5642	Hz. Sidewall	Quick	5.6 (80)	3mm Bulb	3/4"NPT	57, 68, 79, 93, 141
GL8141	Hz. Sidewall	Quick	8.1 (115)	3mm Bulb	1"NPT	57, 68, 79, 93, 141
GL5643	Vert. Sidewall	Quick	5.6 (80)	3mm Bulb	1"NPT	57, 68, 79, 93, 141
GL5644	Vert. Sidewall	Quick	5.6 (80)	3mm Bulb	3/4"NPT	57, 68, 79, 93, 141
GL8143	Vert. Sidewall	Quick	8.1 (115)	3mm Bulb	1"NPT	57, 68, 79, 93, 141
GL5634	Conc. Pendent	Quick	5.6 (80)	3mm Bulb	1"NPT	57, 68, 79, 93
GL8134	Conc. Pendent	Quick	8.1 (115)	3mm Bulb	1"NPT	57, 68, 79, 93
GL5679	Pendent	Standard	5.6 (80)	5mm Bulb	1"NPT	57, 68, 79, 93, 141
GL5680	Pendent	Standard	5.6 (80)	5mm Bulb	3/4"NPT	57, 68, 79, 93, 141
GL8179	Pendent	Standard	8.1 (115)	5mm Bulb	1"NPT	57, 68, 79, 93, 141
GL5683	Upright	Standard	5.6 (80)	5mm Bulb	1"NPT	57, 68, 79, 93, 141
GL5684	Upright	Standard	5.6 (80)	5mm Bulb	3/4"NPT	57, 68, 79, 93, 141
GL8183	Upright	Standard	8.1 (115)	5mm Bulb	1"NPT	57, 68, 79, 93, 141
GL5685	Hz. Sidewall	Standard	5.6 (80)	5mm Bulb	1"NPT	57, 68, 79, 93, 141
GL5686	Hz. Sidewall	Standard	5.6 (80)	5mm Bulb	3/4"NPT	57, 68, 79, 93, 141
GL8185	Hz. Sidewall	Standard	8.1 (115)	5mm Bulb	1"NPT	57, 68, 79, 93, 141
GL5687	Vert. Sidewall	Standard	5.6 (80)	5mm Bulb	1"NPT	57, 68, 79, 93, 141
GL5688	Vert. Sidewall	Standard	5.6 (80)	5mm Bulb	3/4"NPT	57, 68, 79, 93, 141
GL8187	Vert. Sidewall	Standard	8.1 (115)	5mm Bulb	1"NPT	57, 68, 79, 93, 141
GL5689	Conc. Pendent	Standard	5.6 (80)	5mm Bulb	1"NPT	57, 68, 79, 93
GL8189	Conc. Pendent	Standard	8.1 (115)	5mm Bulb	1"NPT	57, 68, 79, 93

SPAZI INFIAMMABILI

SIN	Tipo	Risposta	Hazard	K Factor (EU)	Componente	Filettatura	Temperatura °C
GL5608	Upright	QR	LH	5.6 (80)	3mm Bulb	1/2"NPT	79

UGELLI

SIN	Tipo	Risposta	K Factor (EU)	Filettatura
335008	Foam Nozzle	Open	2.8 (40)	1/2"NPT
335006	Foam Nozzle	Open	5.6 (60)	1/2"NPT
335100	WS Nozzle	Open	1.4 (20)	1/2"NPT
335101	WS Nozzle	Open	2.0 (29)	1/2"NPT
335102	WS Nozzle	Open	2.8 (40)	1/2"NPT
335103	WS Nozzle	Open	4.2 (60)	1/2"NPT
335104	WS Nozzle	Open	5.6 (80)	1/2"NPT
335105	WS Nozzle	Open	8.1 (115)	1/2"NPT
335106	WS Nozzle	Open	11.4 (162)	1/2"NPT

ACCESSORI

TEGOLI, GABBIETTE SPRINKLER E CHIAVI

La Globe produce e fornisce alcuni formati di tegoli, gabbiettte e chiavi per assicurare il completamento del lavoro con un alto standard.

Vi preghiamo di consultare il vostro distributore o ufficio vendite Globe di riferimento e/o di consultare il listino corretto per giusto numero di serie.

VALVOLE

Valvole di allarme	14–15
AccessoriValvole	16
Valvole di controllo	17
Valvoleimpianti a secco	18–19
Valvole a farfalla	20-21
Contatti	22

VALVOLE DI ALLARME

I modelli di Valvole d'Allarme Globe H-1, H-2 e H-3 vengono usati in impianti sprinkler a umido. Hanno principalmente due scopi: funzione di valvola di non ritorno, impedendo il flusso inverso dell'acqua, e facente funzione di allarme antincendio idraulico indipendente da collegamenti alla rete elettrica per il suo funzionamento.
Attraverso l'uso di una camera di ritardo idraulica si ottiene un ritardo nell'intervento dell'impianto, al fine di evitare potenziali falsi allarmi causati da pressioni variabili dell'impianto idrico.

Dove viene utilizzato un impianto di approvvigionamento idrico con una pressione costante la camera di ritardo non è necessaria.
Potrebbe essere utilizzata nel caso che si decida di utilizzare interruttori di pressione elettrici, altri allarmi supplementari, segnalatori ecc...

Una caratteristica unica riscontrabile nelle Valvole di Allarme Globe da 3", 4", and 6" è il clapet incernierato al piattello per una rimozione estremamente facile e rapida per l'esecuzione delle verifiche e manutenzioni.

Le Valvole di Allarme da 3", 4", e 6" della Globe possono essere installate sia verticalmente che orizzaontalmente e può essere impiegato un trim per impianti di adduzione acqua a pressione costante o variabile, in ciascune delle due posizioni.

La Valvola di Allarme da 8" può essere installata in posizione verticale, e può essere impiegato un trim per impianti di adduzione acqua a pressione costante o variabile.
Il corpo valvola è realizzato con l'impiego di ghisa ad alta resistenza, notevolmente duttile, che permette di ridurre possibili danni nelle movimentazioni del pezzo durante le fasi del montaggio.

Tutte le parti operative interne sono costituite da leghe altamente resistenti alla corrosione, ognuna con elevate caratteristiche di resistenza all'usura.
Le parti in gomma sono costituite da materiali selezionati, che hanno ottima resistenza all'abrasione e lunga aspettativa di vita.

MODELLO H-1

MODELLO H-2

MODELLO H-3

Dati Fisici	MODELLO/ DIMENSIONE											
	H-1				H-2				H-3			
	3"	4"	6"	8"	3"	4"	6"	8"	3"	4"	6"	8"
Lunghezza Complessiva	9"	9"	10"	14"	10"	10"	12"	15"	9 1/4"	9 1/2"	11"	13 5/8"
Peso	15,42kg	19 kg	31,29kg	66,68kg	9 kg	10 kg	22 kg	48 kg	12,70kg	16,80kg	26,76kg	59 kg
175 psi	O	O	O	O	O	O	O	O	O	O	O	O
300 psi					O	O	O	O				

ACCESSORI VALVOLE

Le campane idrauliche d'allarme Globe Modello WM sono sistemi di allarme esterni ad azionamento idraulico impiegati negli impianti antincendio. Possono essere utilizzate assieme a valvole di allarme, valvole a secco, a diluvio, e valvole di preazione per emettere un suono di allarme localizzato, facendo a meno di un allarme elettrico. La campana idraulica di allarme Globe Modello WM emette il suono di allarme all'esterno del fabbricato.

La campana di allarme idraulica può essere montata su qualsiasi tipo di muro con spessore fino a 40 cm. Viene fornita con un filtro a norma di legge per l'uso sulla linea di allarme. La campana, il supporto campana, e l'alloggiamento del motore idraulico sono realizzati in alluminio resistente alla corrosione. La WM impiega una girante leggera, che può produrre un livello di rumore molto alto. Quando l'acqua passa attraverso il meccanismo idraulico, la girante e l'albero ruotano. L'albero rotante muove un battente che suona la campana, producendo un suono di allarme continuo che si interrompe solo quando il flusso d'acqua si arresta.

CAMERA DI RITARDO

La camera di ritardo Globe Modello "H" viene impiegata in caso di impianti sprinkler a pressione variabile dove allarmi e/o interruttori di pressione sono usati unitamente con le valvole di allarme Globe. Ha principalmente funzione di ritardo idraulico per la prevenzione dei falsi allarmi associati a variazioni della pressione dell'acqua. Nei casi in cui si verifichi un'eccessiva pressione dell'acqua, la camera di ritardo Modello H è necessaria per assorbire l'acqua dalla valvola di allarme e reimmettere l'acqua nel circuito principale, prima che si attivi l'allarme.

L'acqua del circuito di allarme imbocca la camera di ritardo attraverso l'apertura di 1/2" NPT ed automaticamente scorre verso il drenaggio attraverso un orefizio più piccolo. Quando la capacità della camera di ritardo viene raggiunta, l'acqua scorre attraverso l'uscita fino alla campana d'allarme idrauica e/o all'interruttore elettrico dell'allarme.

INTERRUTTORI / VALVOLE DI OTTONE / MISURATORI DI PRESSIONE

VALVOLE DI CONTROLLO

Le valvole a rotazione Globe Modello RCV possiedono un clapet rotante pensato per l'uso con impianti sprinkler o altri impianti idraulici che prevedono l'impiego di estremità dei tubi di collegamento scanalate. Sono utilizzate, quando necessario, per mantenere il flusso d'acqua in una sola direzione, prevenendo lo scorrimento in senso opposto (non-ritorno). Dato che la RCV incorpora un clapet a molla, può essere installata in verticale (solo flusso verso l'alto) o in orizzontale (col perno sopra).

Normalmente viene utilizzata per varie configurazioni di connessioni agli impianti sprinkler, per connesioni in by-pass, serbatoi a pressione gravitazionale, per scarichi pompe in collegamento con l'impianto pubblico di approvvigionamento agli sprinkler automatici, etc.

Come alternativa all'impiego di una valvola di allarme negli impianti sprinkler a umido, una valvola RCV Swing può essere adottata in modalità "Shotgun" dove la valvola è impiegata in maniera simile ma utilizza un interruttore di flusso elettrico e una campana di allarme, invece della campana idraulica, per la comunicazione della presenza di incendio.

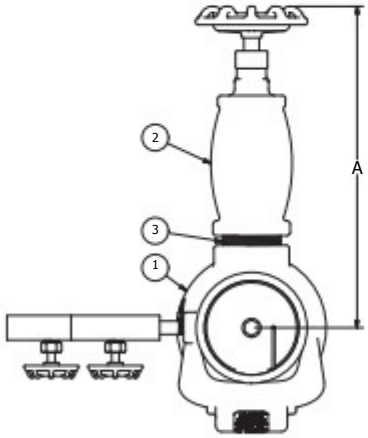

Vista Superiore

Impiego in modalità "SHOTGUN"

MISURA	A	B	C
2"	10"	8 3/4"	2 1/4"
2 1/2"	11"	9 1/4"	2 1/4"
3"	12"	9 1/2"	2 1/2"
4"	13 1/2"	10"3	3 1/4"
6"	14 1/4"	10 3/4"	4"
8"	15 1/4"	12 1/4"	5"

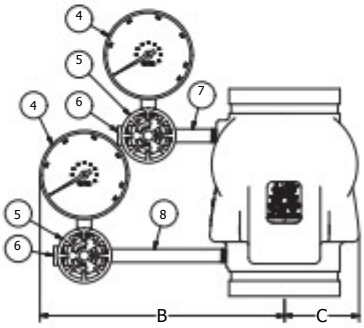

Vista Frontale

N. Rif.	DESCRIZIONE	2"	2 1 / 2 "	3"	4"	6"	8"	QTY.
1	RCV	321526	321533	321539	321547	321557	321576	1
2	Angle Valve	311614(1")	311615(1 1/4")	311615(1 1/4")	311617(2")	311617(2")	311617(2")	1
3	Close Nipple	310500 (1")	310600 (1 1/4")	310600 (1 1/4")	310800 (2")	310800 (2")	310800 (2")	1
4	1/4" Water Gauge	300119	300119	300119	300119	300119	300119	2
5	1/4" 3-Way Valve	311683	311683	311683	311683	311683	311683	2
6	1/4" Plug	311001	311001	311001	311001	311001	311001	2
7	1/4" Nipple	311101(1 1/2")	311102(2")	311102(2")	310103 (2 1/2")	310103 (2 1/2")	310103 (2 1/2")	1
8	1/4" x 5 1/2" Nipple	310109	310109	310109	310109	310109	310109	1

VALVOLE A SECCO

Le valvole per impianti a secco Globe Model G-3 sono le unità di controllo fondamentali presenti negli impianti sprinkler a secco, nei quali il controllo dell'aria sotto pressione viene utilizzato per prevenire il congelamento che accadrebbe sicuramente in caso di impiego di normali impianti ad umido. La valvola a secco è l'elemento di congiunzione tra la fonte di approvvigionamento dell'acqua e gli sprinkler automatici, che deve reagire immediatamente quando riceve il segnale dall'area protetta dove l'incendio si sta sviluppando e dove quindi l'acqua è immediatamente necessaria. Questo segnale è generato dall'apertura di uno o più sprinkler che causa una rapida perdita di pressione all'aintern circuito ad aria compressa.

Il design del gruppo a clapet singolo della valcola a secco modello Globe G-3, crea più aree sottoposte a pressioni di esercizio che, combinate, permettono una diversa quantità di forze tra l'impianto ad aria compressa e quello di approvvigionamento acqua. Una leva a scatto singolo è utilizzata per posizionare il calpet in posizione chiusa.
Una volta che la valvola si è aperta, un blocco speciale mantiene il clapet aperto finchè non viene resettato manualmente dal personale autorizzato. Il corpo della valvola è realizzato in ghisa ad alta resistenza, avente una notevole duttilità che permette di ridurre la possibilità di danneggiarla nelle operazioni sul campo. Tutte le parti mobili interne sono costruite in leghe di rame anti corrosione, ognuna dotata di notevole robustezza e ottima resistenza all'usura.

Le parti in gomma sono costituite da materiale selezionato che ha buona resistenza all'abrasione e una lunga aspettativa di vita.

DATI FISICI	MODELG-3	
	4" Valve	6" Valve
Lunghezza totale	406 mm	419 mm
Centro valvola - retro	279 mm	305 mm
Centro valvola - fronte	305 mm	305 mm
Centro valvola - sinistra	254 mm	279 mm
Peso valvola Completa di Trimmings	68,49 kg. 76,65 kg.	100,24 kg 108,40 kg
Dimensione minima interna alloggiamento valvola chiusura	45" x 52"	45" x 52"
Perdita attrito equivalente in piedi	19' 6"	31' 0"

PRESSIONE ACQUA PSI	PRESSIONE ARIA RICHIESTA PSI	
MAX.	MIN.	MAX.
30	15	20
50	20	25
75	25	30
100	30	35
125	35	40
150	40	45
175	45	50

Gli acceleratori Modello C ed i dispositivi anti-flusso della Globe Fire Sprinkler Corporation sono disegnati per essere utilizzati insieme alle valvole negli impianti a secco. L'acceleratore Modello C viene utilizzato per ridurre i tempi morti normalmente presenti tra l'azionamento di uno o più sprinkler e l'apertura della valvola a secco, ottenendo un più rapido rilascio dell'acqua dagli sprinkler aperti.
Il dispositivo anti flusso modello C viene utilizzato per aiutare a garantire il corretto funzionamento dell'acceleratore, prevenendo l'ingresso di oggetti estranei all'interno dell'acceleratore stesso.
Le valvole a secco Globe , gli acceleratori e i dispositivi anti flusso sono progettati e costruiti secondo gli standard e/o requisiti cULus, FM Approvals e secondo i dettami del "City of New York Department of Buildings", e sono coformi ai criteri di progettazione e funzionamento del NFPA 25.

Il mantenitore di pressione Globe modello H viene impiegato per il controllo della pressione di aria (o azoto) proveniente dal compressore negli impianti a secco, negli impianti di preazione, nell'impianto pilota di preazione a secco, o negli impianti a diluvio pilotati a secco.

VALVOLE A FARFALLA

Le valvole a farfalla Globe sono solitamente connesse alle tubazioni con accompiamenti e adattatori per flange a norma. Il flusso può scorrere in entrambe le direzioni, e la valvola può essere posizionata in qualsiasi posizione. Le valvole a farfalla Globe sono state progettate con un meccanismo di attuazione manuale che va a ridurre il colpo d'ariete. Queste valvole permettono di avere minore ridimensionamento del flusso e minori perdite di pressione quando sono completamente aperte. I collegamenti elettrici all'interruttore antimanomissione opzionale devono essere conformi al National Electrical Code (NFPA 72)
e requisiti dell'autorità locale competente. Le valvole a farfalla Globe vengono fornite con un interruttore di controllo posizione interno. contatto è azionato da un dentello connesso allo stelo della valvola. L'interruttore cambierà posizione entro due (2) giri completi della manopola dalla posizione di completamente aperta.

Per maggiori informazioni vi preghiamo di consultare la Guida per l'Installazione.

Estremità Filettata / Scanalata - 175 PSI

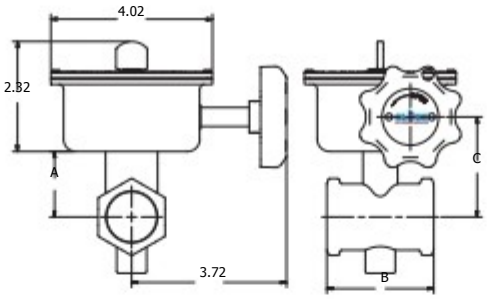

Dimensioni Estremità Filettate (pollici)				
SIZE	A	B	C	Part No.
1"	1.48	2.16	2.06	311725-G
1 1/4"	1.63	2.68	2.25	311735-G
1 1/2"	2.50	2.94	2.38	311745-G
2"	1.97	3.31	2.56	311755-G
2 1/2"	2.19	4.16	2.75	311760-G
Dimensioni Estremità Scanalate (pollici)				
2"	1.97	4.56	3.62	311765-G
2 1/2"	2.18	4.56	3.81	311775-G

Estremità scanalata / Tipo Wafer - 300 PSI

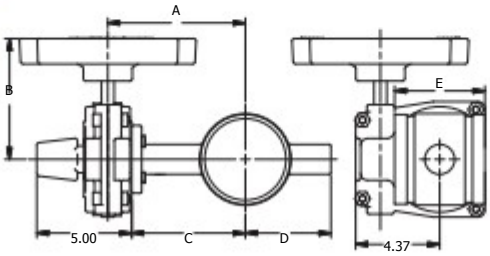

Dimensioni Terminali Scanalati (pollici)						
SIZE	A	B	C	D	E	Part No.
2 1/2"	5.31	5.06	4.13	3.31	3.81	311785-G
3"	5.59	5.06	4.41	3.61	3.81	311790-G
4"	6.88	5.06	5.71	4.31	4.53	311795-G
6"	8.25	8.66	7.06	5.71	5.22	311805-G
8"	9.22	8.66	8.03	6.71	5.81	311815-G
Dimensioni Tipo Wafer (Pollici)						
2 1/2"	6.55	5.31	5.35	3.44	1.81	311836-G
3"	6.81	5.31	5.63	3.66	1.81	311839-G
4"	7.31	5.31	6.13	4.28	2.06	311846-G
6"	8.58	8.66	7.41	5.67	2.20	311861-G
8"	9.92	8.66	8.75	6.53	2.28	311871-G

INSTALLAZIONE INTERRUTTORI

Le valvole a farfalla Globe vengono fornite con interruttori di posizione interni di supervisione. Il contatto funziona tramite una connessione a camme sullo stelo della valvola.L'interruttore cambierà posizione entro due (2) giri completi della manopola dalla posizione di completamente aperto.

INTERRUTTORE #1

per connessionne al circuito di supervisione	
Normalmente chiuso:	2 Rosso
Normalmente aperto:	2 Giallo
Comune:	2 Bianco

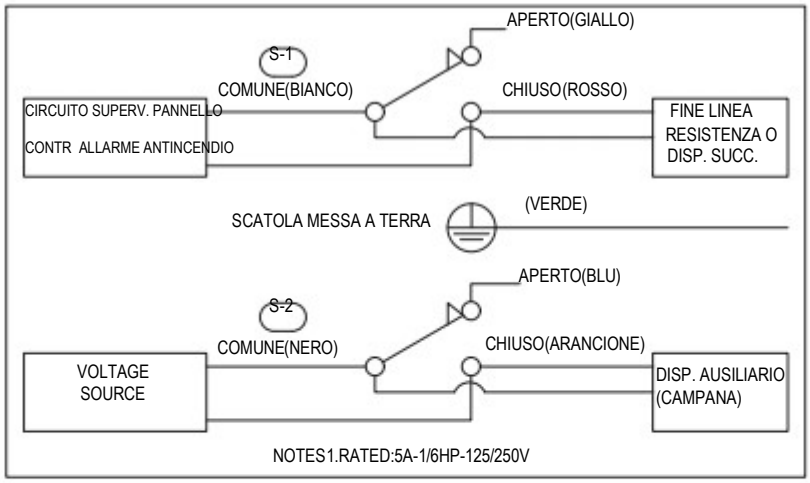

Esempio con Valvola in posizione chiusa.

INTERRUTTORE #2

Interruttore ausiliario connesso per autorità.	
Normalmente chiuso:	2 Rosso
Normalmenteaperto:	2 Giallo
Comune:	2 Bianco
Messa terra:	1 Verde

ESTREMITA' SCANALATE

CARATTERSITICHE FLUSSO

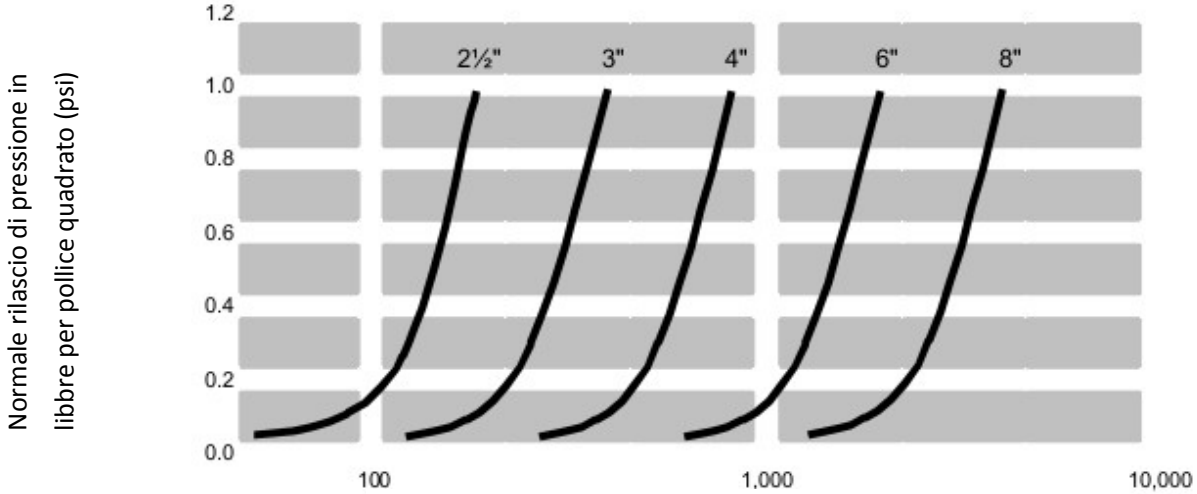

Portata flusso in galloni al minuto (GPM)

ZIGGIOTTO

Technical support	Customer service
02/87089306	045/7000427
milano@ziggiotto.it	ziggiotto@ziggiotto.it

ZIGGIOTTO & C. S.r.l. – Viale del Lavoro n. 4 – 370555 Ronco all'Adige (VR) Italy

ZIGGIOTTO

OUR FAMILY...PROTECTING YOUR FAMILY
ZIGGIOTTO